WAVE SEPARATOR
波浪式污泥脫水機

產品介紹 PRODUCT DESCRIPTION

利用獨特的自潔濾縫原理，實現環保、無振動、無噪音的固液分離裝置

能夠在各種固液分離場合發揮強大作用

能夠將含固率0.5%-1%濃縮至3%-10%，提高後端板框的處理能力

可以根據用途、處理對象的不同對縫隙寬度進行調整，最大限度的發揮作用。

產品特點 PRODUCT CHARACTERISTICS

不堵塞，無需對縫隙進行反覆沖洗

- 通過連續設置的橢圓盤在縫隙之間進行不間斷的旋轉，使固液發分離和自我清洗同時進行

強大的搬送能力

- 通過橢圓盤的回旋，自動對分離後的固體進行搬送

穩定的處理能力

- 通過對濾縫的自我清潔，不會像其他過濾類型的脫水機因堵塞而導致處理能力的下降

維護容易

- 由於構造簡單，維護也比較容易

太和環境
TAI HO ENVIRONMENTAL

TEL：+886 2 25183499
FAX：+886 2 25184336
Email：Sales@dewater.com.tw
Https：//www.dewater.com.tw/

產品結構 Product structure

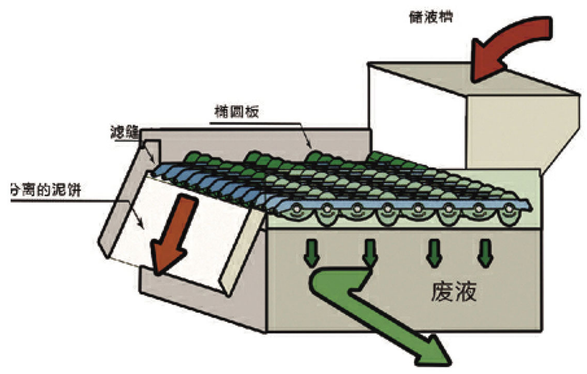

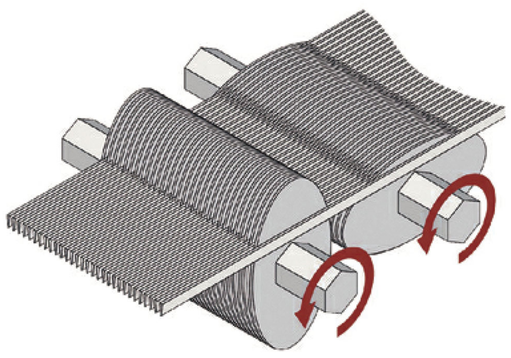

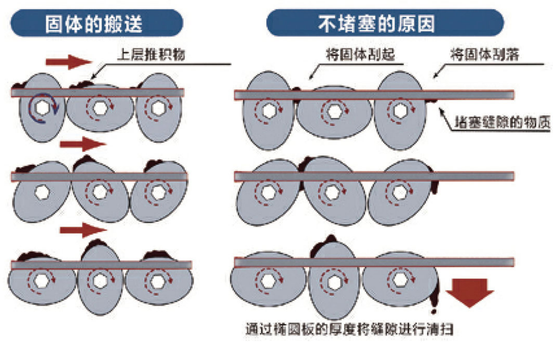

脫水原理及應用 Dehydration principle

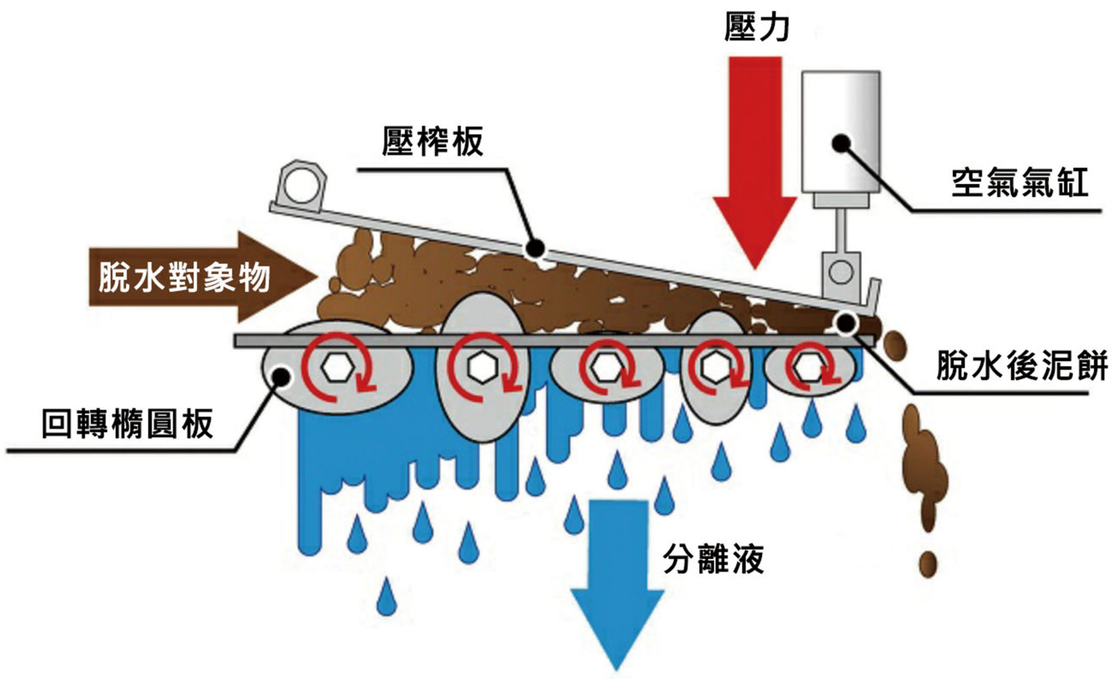

應用範圍 Scope application

- 學校廢廚餘處理
- 漁業畜牧業屎尿處理
- 粉碎機排污處理
- 污泥處理預處理
- 食品脫水等
- 油性污泥固液分離

應用領域 Application field

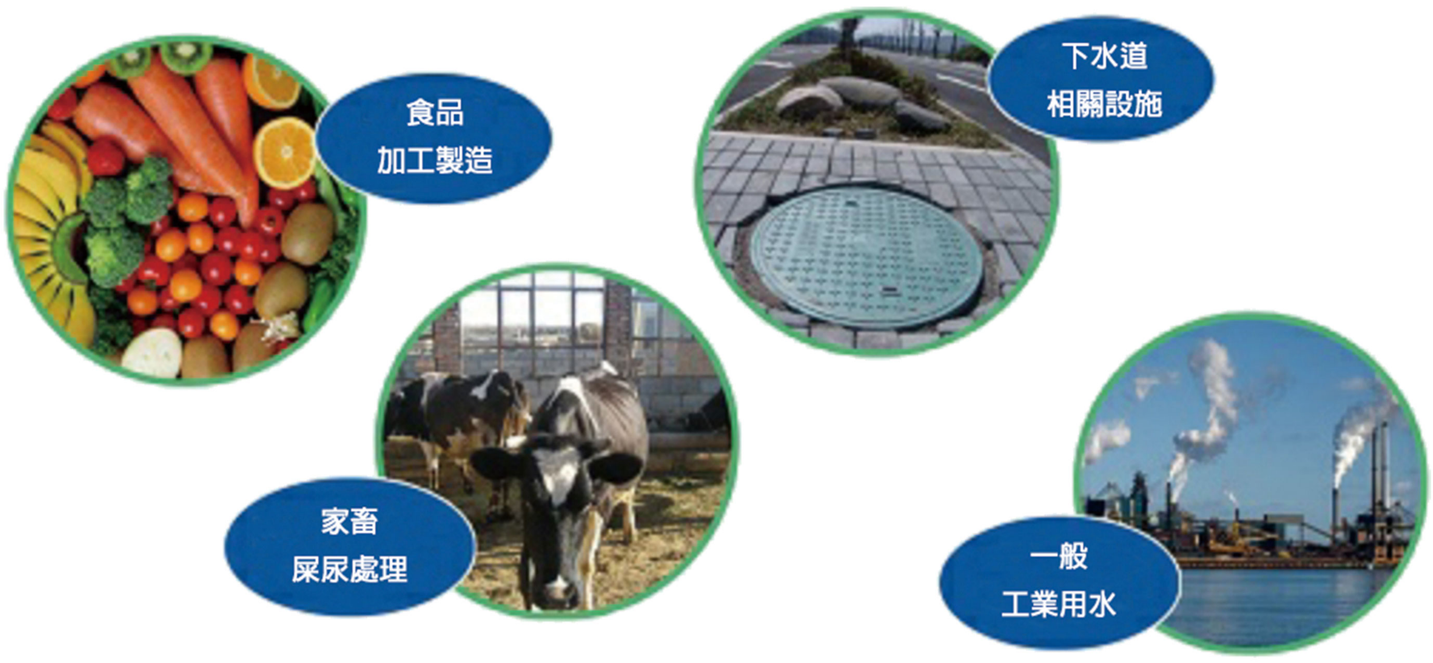

型號規格 Model specification

型 号	处理能力(m³/h)		绝干泥 (Kg-Ds/h)	尺寸(mm)	功率(KW)	重量(kg)
	10g/L	20g/L				
SS-311D	~4	~2	25~40	L 2300×W 1100×H 1400	1.2	500
SS-411D	~6	~3	40~60	L 2300×W 1200×H 1500	1.4	560
SS-611D	~8	~4	50~80	L 2400×W 1400×H 1500	1.4	630
SS-811D	~12	~6	80~120	L 2540×W 1650×H 1500	1.75	720
SS-1011D	~14	~7	100~140	L 3180×W 2050×H 1650	2.85	810
SS-1211D	~16	~8	120~160	L 3300×W 2250×H 1650	2.85	880
SS-1224D	~30	~16	160~300	L 4633×W 2078×H 1862	2.9	1580

型 号	处理能力(m³/h)	绝干泥 (Kg-Ds/h)	尺寸(mm)	功率(KW)	重量(kg)
SS-256	8	18	L 1100×W 490×H 800	0.3	120
SS-311	21	49	L 2300×W 1000×H 1400	0.6	490
SS-411	28	67	L 2300×W 1050×H 1500	0.6	550
SS-611	42	100	L 2400×W 1240×H 1500	0.8	615
SS-811	79	185	L 2540×W 1340×H 1500	1.5	700
SS-1011	98	230	L 3180×W 1540×H 1650	1.5	790
SS-1211	120	280	L 3300×W 1740×H 1650	2.25	850